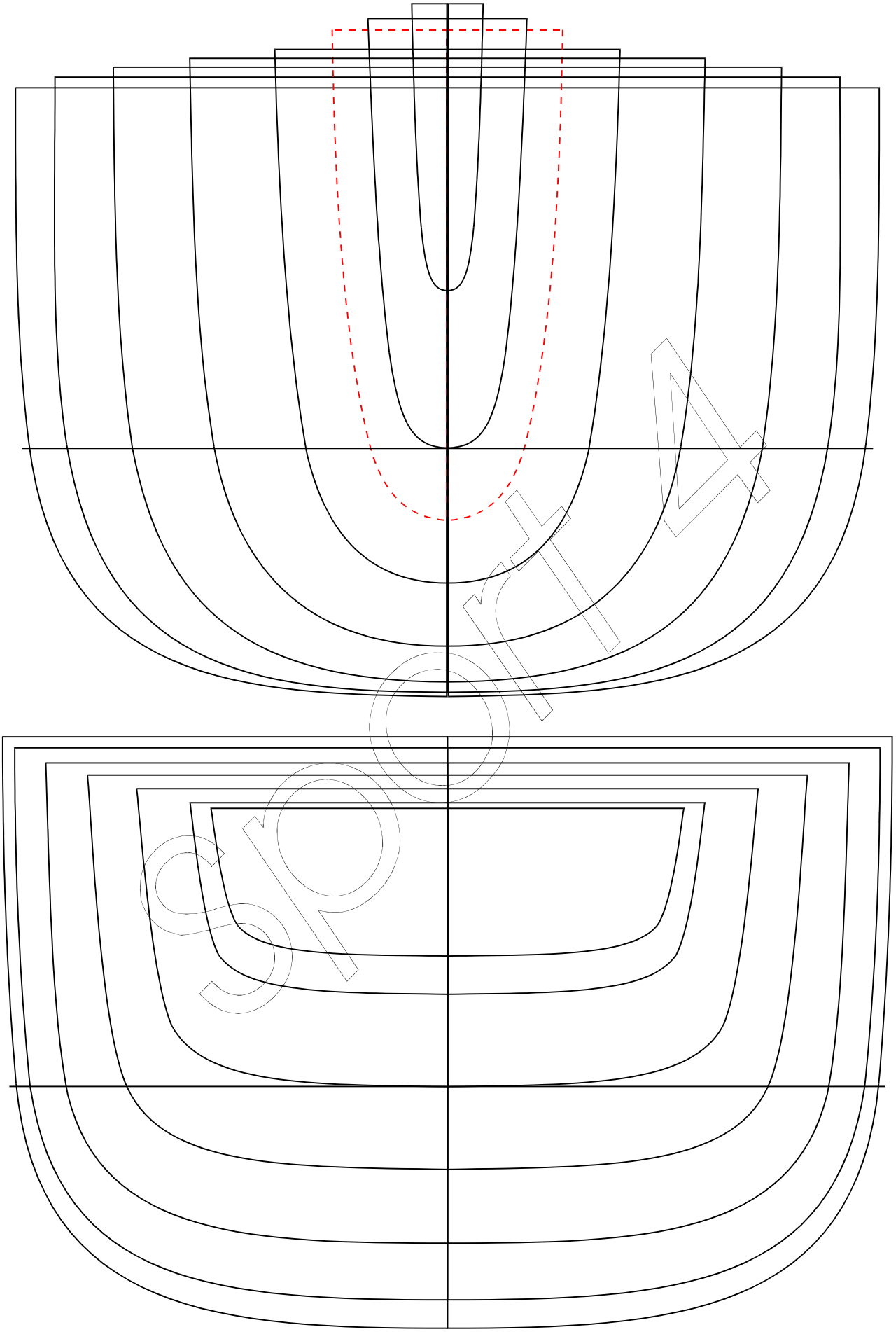

scale 1:1